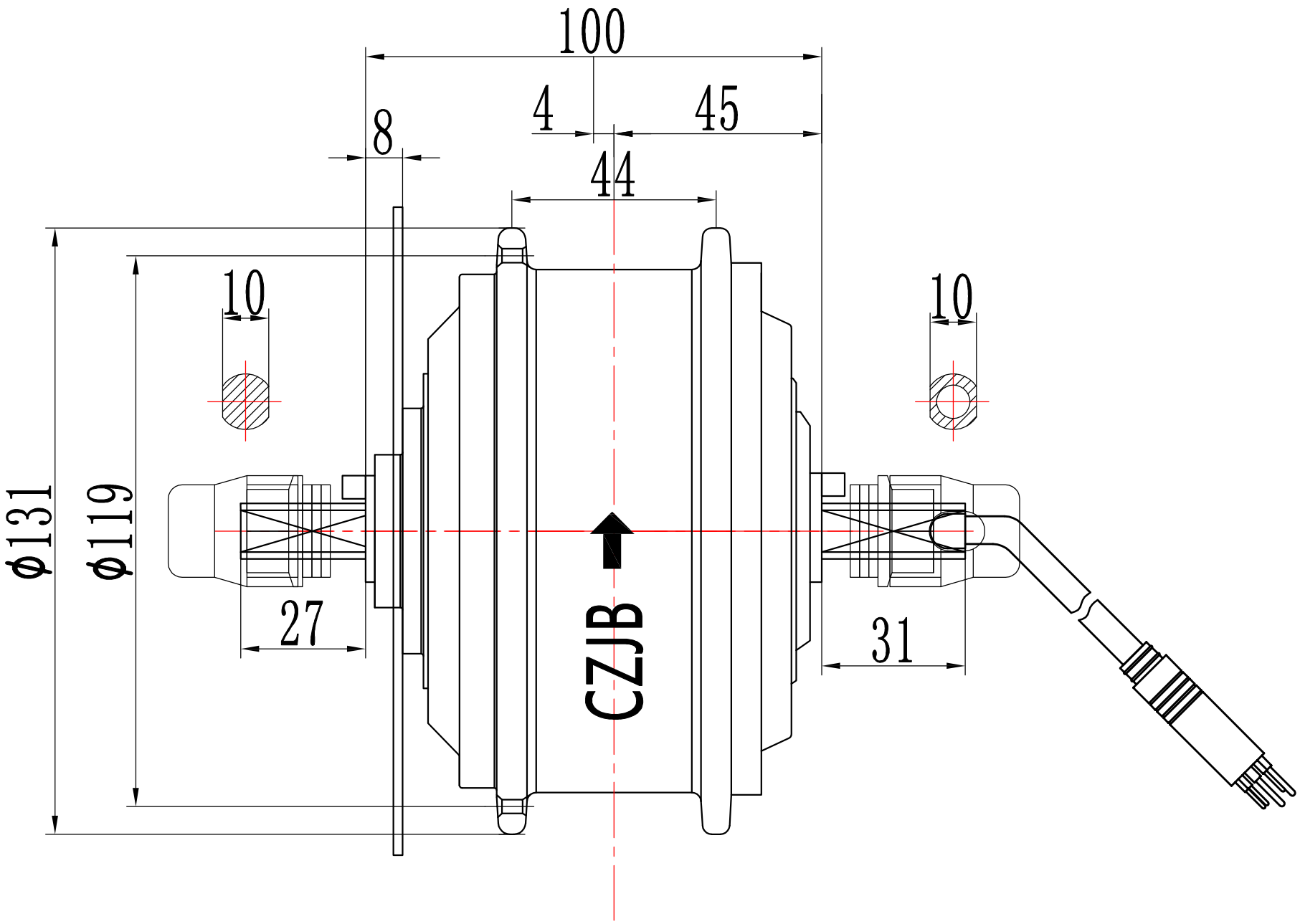

JB-92Q